대 한 민 국 E-Business 대 표 브 랜 드

ITEASY
서버호스팅 제안서

- ISMS(정보보호관리체계) 인증 획득
- 일자리 창출 유공 정부포상 국무총리 표창
- 클라우드 산업발전 유공 과학기술통신부 장관 표창
- 9년 연속 랭키닷컴 IDC/클라우드 분야 1위
- 스마트시티 SOC-ICT 우수기업 과학기술정보통신부장관 표창
- 최대 10억원 배상책임보험가입
- 5년 연속 한국소비자만족지수 1위
- 한국인터넷진흥원 선정 고객만족도 우수기업

주소 : 서울특별시 서초구 서초대로 250 3층 (스타갤러리브릿지) | 사업자등록번호 : 214-87-66295 | 통신판매업신고번호 : 제2005-05971호 | Tel : 1600-8324 | Fax : 02-6264-8321

iTEASY It is easy, IT is easy

It is easy,
IT is easy!

Contents

01. WHY ITEASY?
02. 서비스 구성
03. 품질만족 보장제도
04. 기대효과
05. 주요고객사

01.
WHY ITEASY?

01. WHY ITEASY?

Easy Service for e-Business

IT easy는 e비지니스에 필요한 토탈 인프라 서비스를 제공합니다.
다양한 IT 비지니스 노하우와 인정받은 기술력으로 고객이 요구에 부합하는 최상의 시스템 환경을 컨설팅 합니다.

서비스사용회원	엔지니어수	수상 및 기술인증
35,000	57	50

㈜아이티이지 조명래 214-87-66295 02) 593 - 8320

01. WHY ITEASY?

1-1. 최저비용 최고의 서비스

업력 19년의 탄탄한 인프라와 대량구매로 단가 경쟁력 상위 클래스

SK broadband, Microsoft, hp, IBM, intel, ORACLE, KISA 한국인터넷진흥원, LG U+, afreecaTV, VERISIGN, IDERA, Symantec.

프로세스 최적화 및 자동화로 원가감축

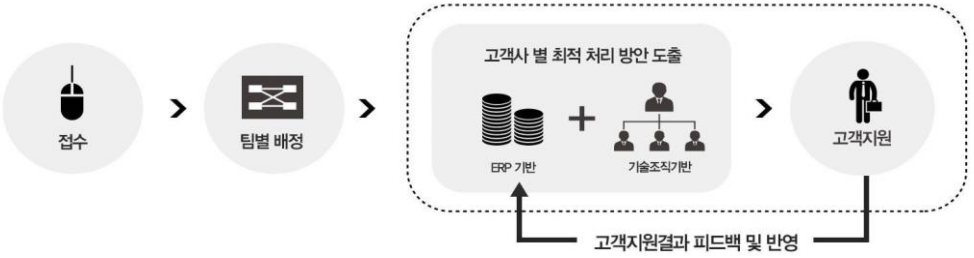

강력한 14가지 서비스 무상지원

- 고객 CRM 서비스
- 기기방화벽
- 서버구축/컨설팅
- 서버관리BASIC
- 웹메일1G
- 웹DNS
- 서버/데이터이전
- 3단계모니터링
- 실시간 트래픽
- 웹 로그 분석
- 10G 백업공간
- KR도메인
- Easy CarePack
- iTEasy INSIGHT

01.
WHY ITEASY?

1-2. 안정성

모든 시스템의 자동화 및 이중화 실현

모든 시스템의 자동화 및 이중화로 서비스 안정성을 극대화
자동화로 불필요한 프로세스를 줄여 신속, 정확한 서비스 제공

빠른 기가 회선 및 무제한 대역폭 제공

네트워크 인터페이스 채널링을 통하여 광대한 대역폭 구축으로
실감할 수 있는 빠른 네트워크 제공

네트워크 이중화 및 방화벽 기본 탑재

Cisco Nexus 90000 Series를 이용한 60G 네트워크 이중화와
방화벽 서비스를 통해 DDoS 등의 보안 이슈를 사전에 방지하여
보다 안전한 서비스를 제공

하단이미지참조

01. WHY ITEASY?

1-2. 안정성

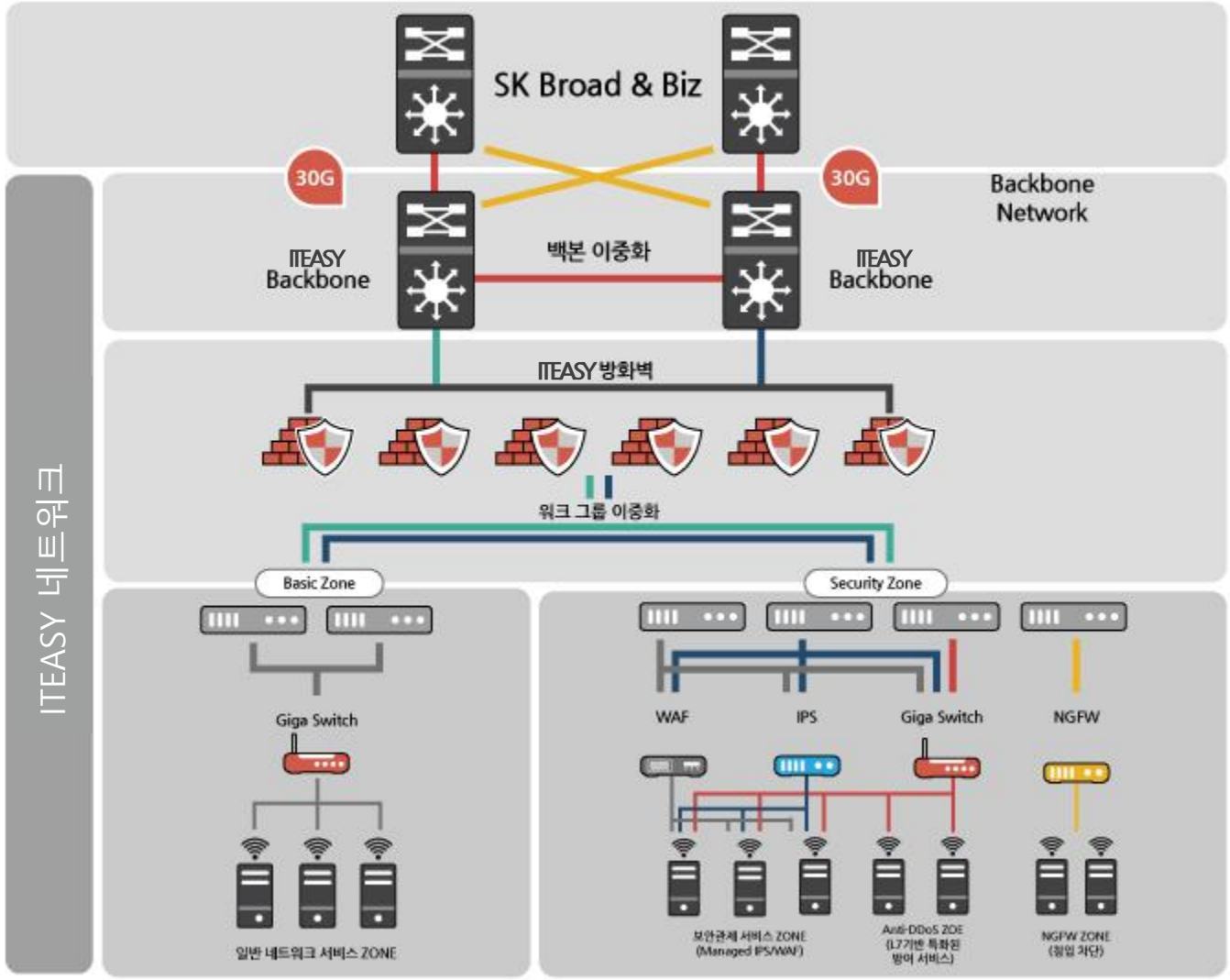

01.
WHY ITEASY?

1-2. 안정성

정품서버만 취급

저가의 조립 서버를 취급하지 않아 **서버 하드웨어 장애요인을 최소화**하였고
정품 서버의 대량 물량을 제공함으로써 조립보다 저렴한 정품 서버를 제공

01. WHY ITEASY?

1-3. 전문성

19년의 노하우로 축적된 전문성

2019년 한국소비자만족지수 1위

㈜ 아이티이지는 2015~2019년 5년 연속 소비자가 뽑은 한국소비자만족지수 1위로 서버호스팅 부문 최초로 2년 연속 1위를 수상했습니다.

2018년 랭키닷컴 선정 IDC분야 1위

㈜ 아이티이지는 2012~2018년 6년 연속 랭키닷컴의 IDC부분 1위를 유지하며 Rankey Category Top 인증서를 획득하였습니다.

2014년 대한민국 서비스만족 대상

㈜ 아이티이지는 서비스 품질수준이 탁월한 기업으로 인정받아 한국일보가 주최하고 산업통상자원부, 한국경영기술컨설턴트협회, 한국브랜드협회가 후원하는 대한민국 서비스만족대상을 수상하였습니다.

2011년 한국인터넷진흥원 선정 고객만족도 1위 기업

㈜ 아이티이지는 고객지향 서비스로 2009년에 이어 2011년에도 한국인터넷진흥원에서 조사한 국가도메인 등록대행자 고객만족도 조사에서 우수업체로 선정되었습니다.

2011년 IDC서비스 기술혁신 대상

㈜ 아이티이지는 2011년 지식경제부, 교육과학기술부, 환경부가 후원하고 심의하며 머니투데이가 선정하는 중소기업부분 기술혁신대상에 선정되었습니다.

01. WHY ITEASY?

1-3. 전문성

업계최고의 엔지니어 구성

- 대표이사
  - 경영기획
    - 경영기획: 회계관리, 인사관리
    - 구매: 사무, 구매관리
  - 컨설팅영업
    - 컨설팅영업: 기술영업, 컨설팅
  - 전략사업
    - 프로젝트: 전략기획, 신규개발
    - 마케팅: 마케팅, 광고기획
  - 매니지드운영
    - 매니지드운영: 관리대행전담, 고객지원
    - ITO운영: 서버운영지원, 고객지원
  - 서비스운영
    - 서비스 운영: 서비스기획, 고객지원
    - 네트워크 운영: 네트워크 인프라 운영 및 품질 관리
    - 클라우드 운영: 클라우드 운영 및 관리
    - IDC 운영: IDC운영
  - 보안관제센터
    - 보안관제: 보안관제 및 관리
    - 기술지원: 기술지원, 유지보수 지원
    - 보안컨설팅: 보안컨설팅, 고객지원
    - 침해사고대응: 침해사고 대응, 고객지원
  - 기업부설연구소
    - 시스템 개발: 서비스 개발 및 유지보수
    - 인프라설계: 인프라 아키텍처 연구개발

보안관제팀을 기반으로 매니지드운영팀/ITO운영팀은 **충분한 기술협의**를 거쳐 고객사에 **최고의 서비스**를 지원합니다.

02.
서비스 구성

02. 서비스 구성

2-1. 서비스 개요

서비스 소개

독립된 단독 서버를 고객이 원하는 사양 및 환경으로 구축하여 최고관리자 권한으로 서버자원을 단독으로 사용하는 서비스 입니다.

ITEASY의 서버 호스팅은 단순히 서버/네트워크만 제공하는 것이 아니라 서비스 운영에 필 요한 방화벽, 웹 DNS, 웹 메일, 네트워크 사용량, 기술지원 등 다양한 부가서비스를 기본 제공함으로 고객 서비스를 극대화 시켜 드립니다.

ITEASY 의 서비스 특징

1. One-Stop 전산환경 제공
   - Network/Server/SW 전산부대환경/운영 및 보안등의 부가서비스
2. 백본 망에 직접 연결된 초고속 접속환경 (1Gbps) 라인 제공
3. KS Group Firewall 기본제공
4. 축적된 Know-How로 24 X 365일 전문 엔지니어 모니터링 및 기술지원
5. System / Network를 손쉽게 볼 수 있는 다양한 UI 제공
6. 보안점검/분석 및 보안 클리닉 서비스 제공
7. 강력한 14가지 무료서비스 제공

02. 서비스 구성

2-2. 서버 호스팅

영구임대 초기에 서버 도입 부담이 없고, 하드웨어 유지보수비용이 발생하지 않으므로 운영비용이 세이브 되는 서비스입니다.

소유권이전 일정기간 서버를 사용하시면, 서버의 **소유권이 고객님께 전환** 됩니다.

구매형 초기에 **서버를 구매**하신 후 **월 이용료를 저렴**하게 사용하는 서비스입니다

14가지 무료 서비스

(ITEASY 모든 고객에게 무상제공)

- 고객 CRM 서비스
- 기기방화벽
- 서버구축/컨설팅
- 서버관리BASIC
- 웹메일1G
- 웹DNS
- 서버/데이터이전
- 3단계모니터링
- 실시간 트래픽
- 웹 로그 분석
- 10G 백업공간
- KR도메인
- Easy CarePack
- iTEasy INSIGHT

02. 서비스 구성

2-3. 부가서비스

부가서비스 고객님의 효율적인 비즈니스 운영을 위한 'ITEASY의 부가서비스'

- 망 분리 이미지 백업
- 백업 복원 서비스
- 금고저장백업
- 로드밸런싱
- CDN 서비스
- HA호스팅
- DB호스팅
- 서버관리툴
- 기술지원서비스
- 서버자원체크
- 데이터 복구
- 원격콘솔 서비스
- 소프트웨어 구입/임대

02. 서비스 구성

2-4. 관리대행 서비스

서버관리대행 보안관리부터 **모니터링, 운영지원, 정기 리포트 제공** 등 서버관리에 필요한 모든 것을 책임지고 관리해드립니다.

- 서버 및 네트워크 전문 인력이 없어 **전문가의 도움**이 필요하신 고객
- 보다 전문적이고 체계적인 **서버 및 네트워크 관리**가 필요하신 고객
- 각종 공격과 침입 시도에 대해 **철저한 보안**이 필요하신 고객
- 기존 전산실 운영비용을 줄이면서 **효율적인 시스템 운영**을 원하시는 고객
- **365일 24시간** 전담 모니터링 및 **신속한 장애 처리**를 원하시는 고객

02. 서비스 구성

2-5. 통합보안 서비스

통합보안서비스 서버보안에서 네트워크 보안까지 원스톱 관리해드립니다.

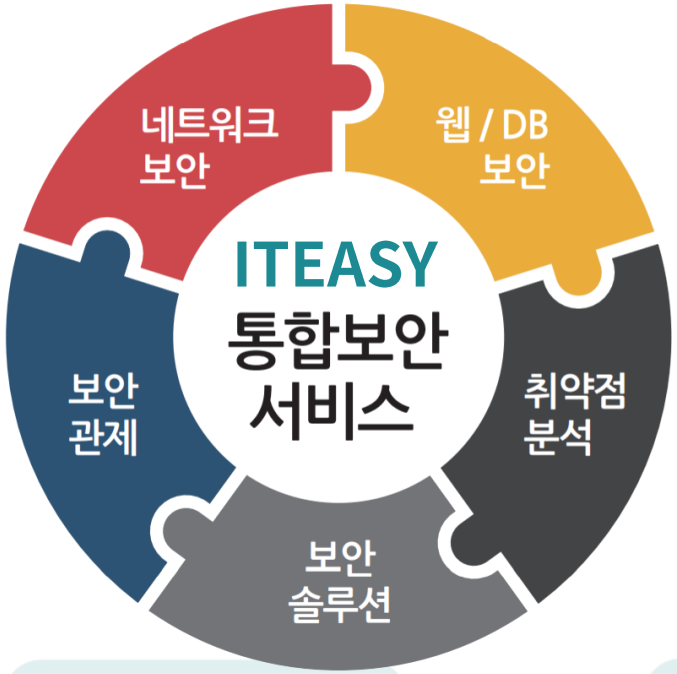

보안서버 인증(SSL)
개인정보 및 결제정보를 수집하는 모든 온라인 사이트 보안서버 구축은 의무사항입니다.

방화벽서비스(Firewall)
공유형 방화벽부터 단독형 방화벽까지 고객님의 서버를 안전하게 지켜 드리겠습니다.

웹방화벽
KUIPERNET은 소프트웨어기반의 웹 방화벽으로 Host서버에 설치하여, 하드웨어 적인 한계를 넘어서는 우수한 기능을 제공해드립니다.

보안관제서비스
IPS보안관제 서비스는 1차백본의 유해트래픽 차단, 2차IPS의 능동형방어시스템, 3차 KS 방화벽의 3단계로 구성하여 보안전문 엔지니어가 365일 24시간 보안관제 하여 드립니다.

DDoS방어
3중 보안 존을 구성하여 DDoS 공격이 들어오면 실시간 감시 및 관리자에게 알림을 하고 동시에 인공지능 DDoS장비가 즉시 차단하여 고객서버에는 정상적인 트래픽만 유입됩니다.

취약점분석
ITEASY 웹 취약점 분석 서비스는 글로벌 리더 기업들이 사용하는 수준의 웹 스캐너를 통해 웹 어플리케이션의 취약점을 분석하고 그에 대한 결과보고서를 제공 해드립니다.

바이러스방역
바이러스 및 스파이웨어 실시간 감시, 경고, 자동응답 기능을 제공합니다.

스팸메일차단
98%이상의 높은 차단율, 오차단 0%의 강력하고 관리가 매우 쉬운 웹 기반 스팸메일 필터링을 제공합니다.

03.
품질만족 보장제도

03.
품질만족 보장제도

국내유일 서버 호스팅 업계 최초

아이티이지(ITEASY) 만의 품질만족 보장제도!

경제성 100% 보장

다양한 이벤트와 무료 서비스를 통해 비용대비 만족도를 100% 보장 해드립니다.

명품서비스 100% 보장

타사에서 느껴 보실 수 없었던 명품서비스를 100% 보장해드 립니다. 품격 높은 서비스로 고객만족도 100%를 향해 항상 노력하겠습니다.

정품서버 100% 보장

ITEAST는 정품 브랜드 서버로 서비스 함을 100% 보장합니다. 이제 저렴한 비용으로 안정성 높은 정품 브랜드 서버로 서비스를 받으세요.

04.
기대효과

04.
기대효과

- IT 경쟁력을 향상시켜 드립니다.
- 비용 절감으로 사내 수익구조를 높여 드립니다.
- 관리 대행으로 전문 엔지니어 그룹이 전문성을 보장해드립니다.
- 상시 지원으로 자체 관리보다 신속. 정확한 관리를 해드립니다.
- 서버시스템을 최적의 상태로 운영. 유지하여 비즈니스 연속성을 보장합니다.
- 다양한 부가 서비스와 컨설팅으로 귀사에 가장 적합한 서비스를 제공해드립니다.

05.
주요 고객사

05.
주요 고객사

Major Customers

우아한 형제들	toss	LENDIT	유한킴벌리
HANCOM 한글과컴퓨터	SK planet	감탄 떡볶이	NEXON
Nintendo	Linekong	다이소몰	coocha
서울특별시 SEOUL METROPOLITAN GOVERNMENT	THECHEAT	(주)타임교육 T·IME Education	엑스포츠뉴스

* 그 외 36,000여 고객사 서비스 중

“

감사합니다.

[365일 24시간 고객 만족센터]

마이페이지를 통한 관리 지원,
전문 엔지니어들이 365일 24시간 고객 만족센터 운영

[서버/IDC 문의]
server@iteasy.co.kr / 1600-8324 (내선1)

“ 대한민국 대표 E-Business 기업인 ITEASY는 고객을 최우선으로, 고객의 입장에서 생각하고 실천하며, 고객을 위해 항상 최선을 다하도록 하겠습니다. ”